STROP NAD 1.NP-TVAR

PŮDORYS
M 1:50

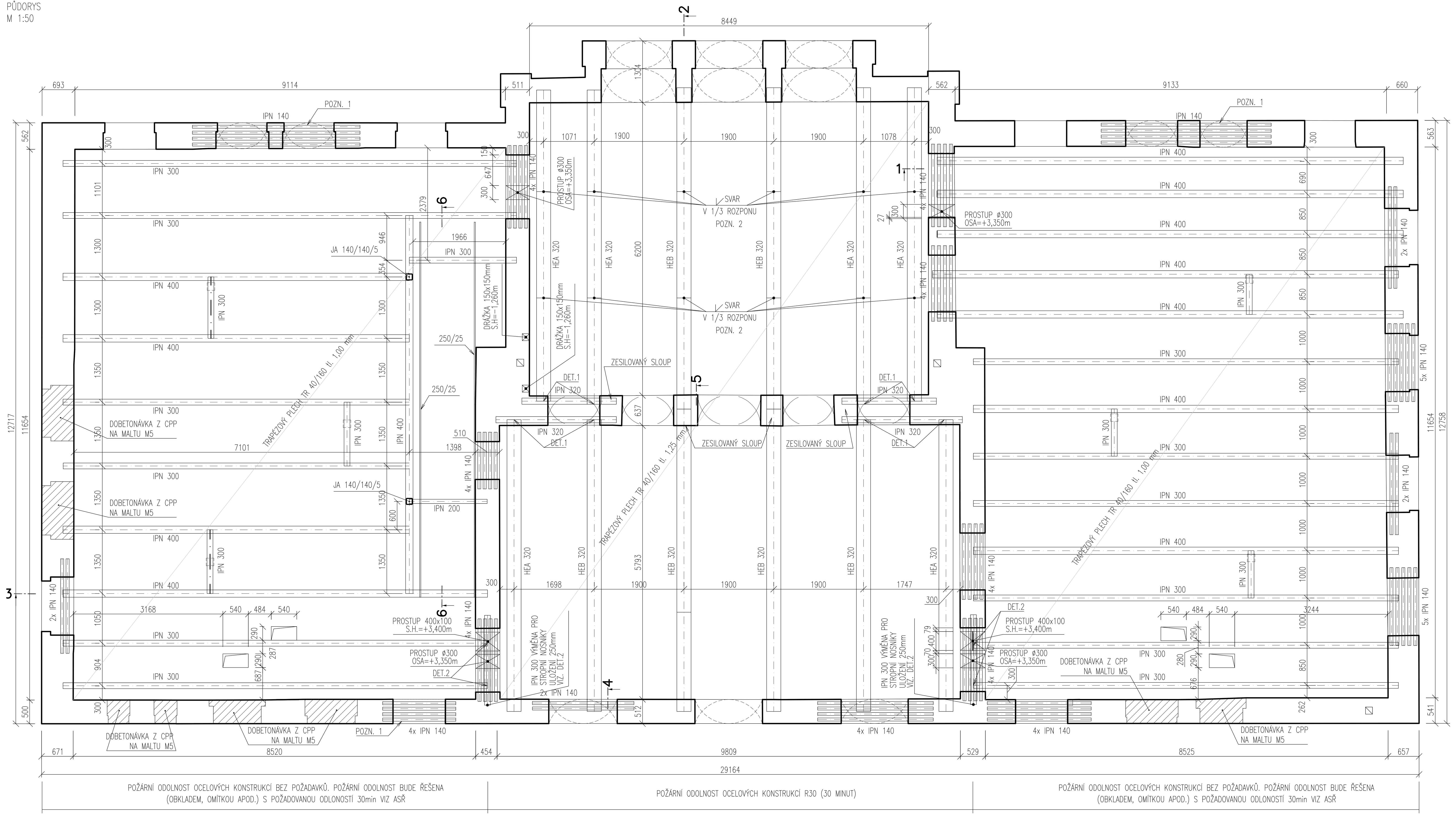

DETAIL NAPOJENÍ I-PROFILŮ DO STĚNY

ŘEZ 1
M 1:25

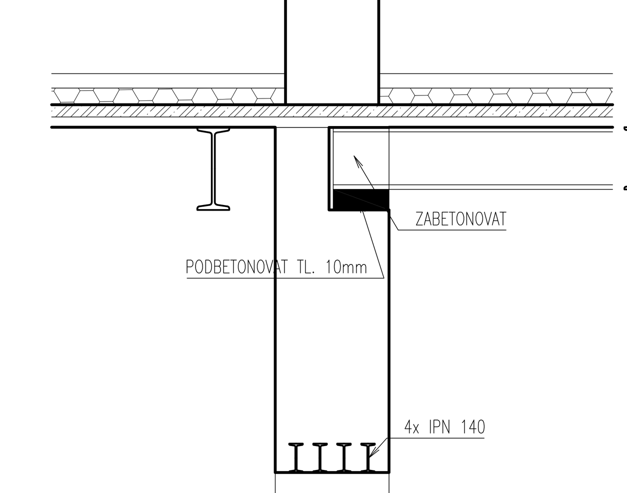

DETAIL NAPOJENÍ I-PROFILŮ DO STĚNY

ŘEZ 2
M 1:25

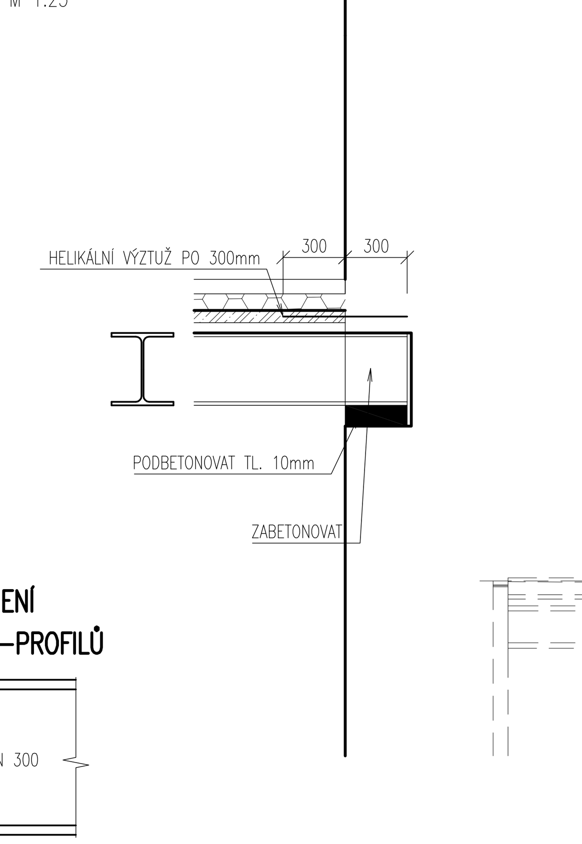

DETAIL NAPOJENÍ I-PROFILŮ DO STĚNY

ŘEZ 3
M 1:25

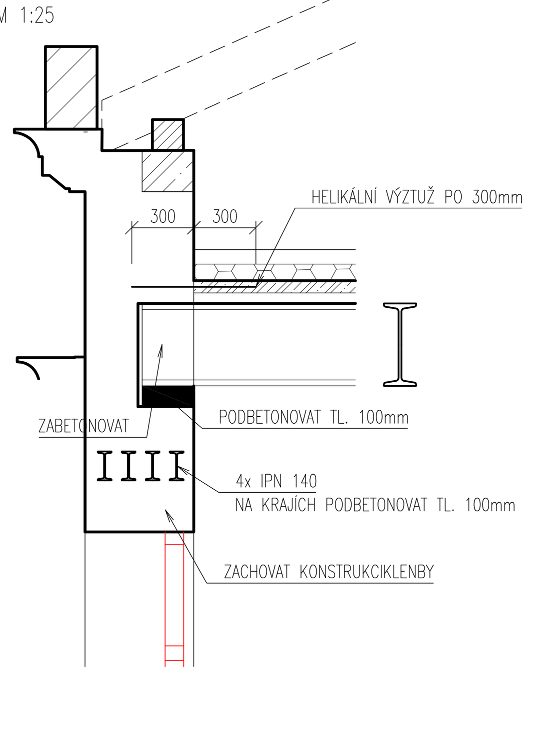

DETAIL NAPOJENÍ I-PROFILŮ DO STĚNY

ŘEZ 4
M 1:25

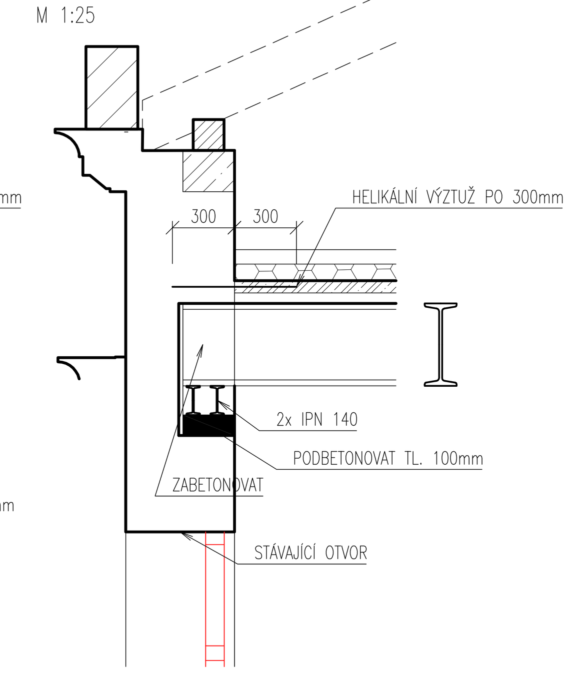

DETAIL NAPOJENÍ I-PROFILŮ DO STĚNY

ŘEZ 5
M 1:25

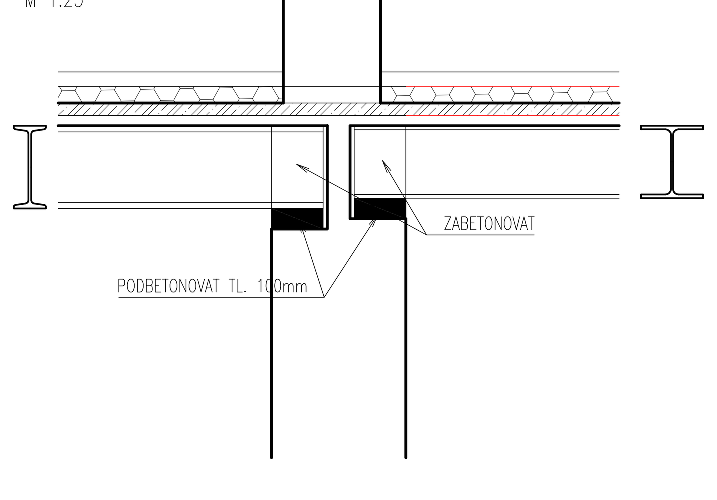

DET. 1 DETAIL NAPOJENÍ HEB-PROFILŮ DO HEB-PROFILŮ

ŘEZ
M 1:10

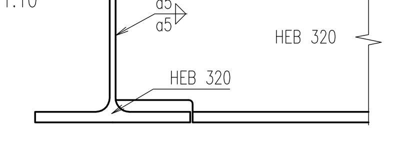

DET. 2 DETAIL NAPOJENÍ IPN-PROFILŮ DO IPN-PROFILŮ

ŘEZ
M 1:10

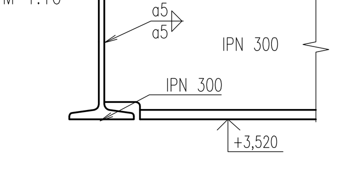

ŘEZ SCHODIŠTĚM

ŘEZ 6
M 1:50

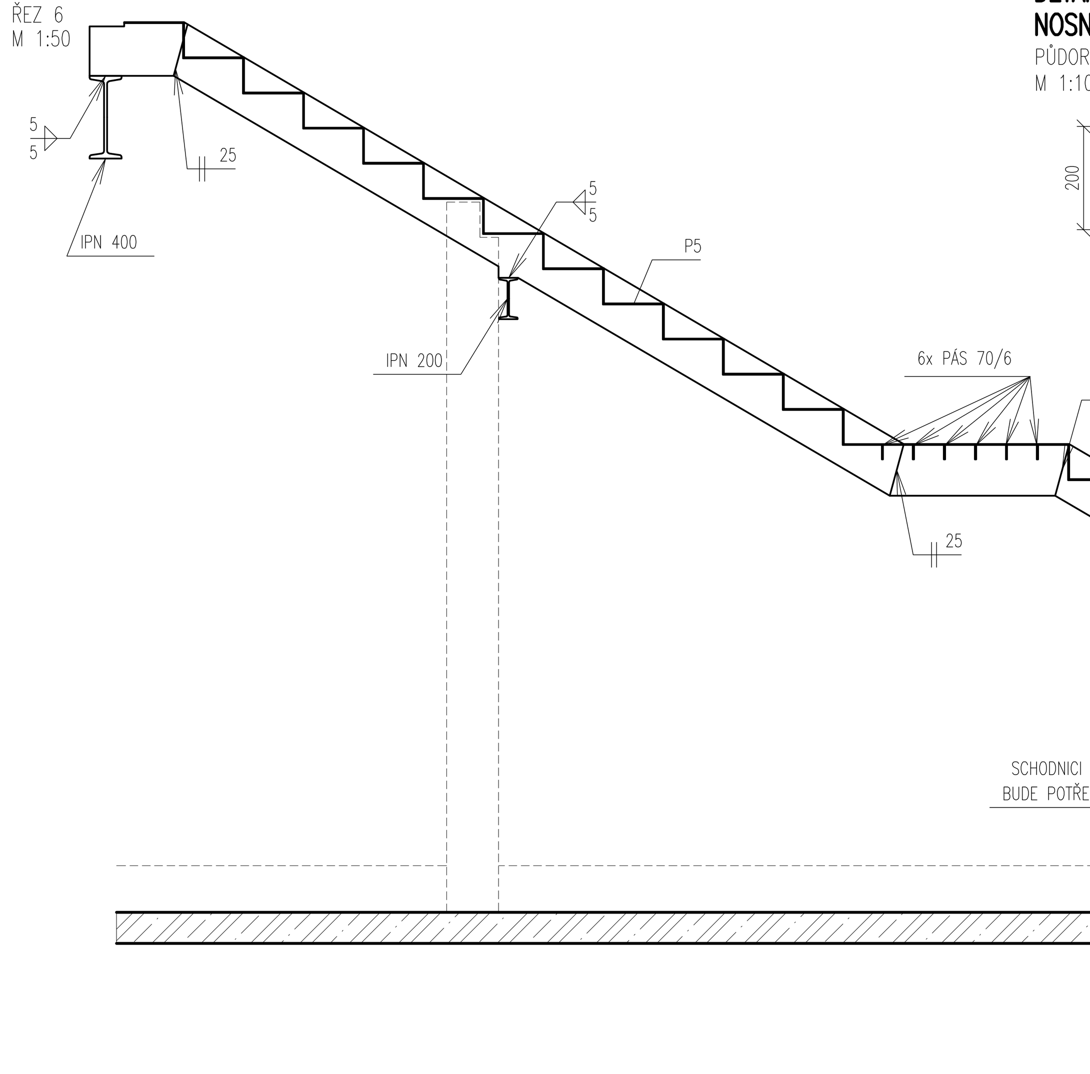

DETAIL NAPOJENÍ SCHODIŠŤOVÉHO NOSNÍKU NA ZÁKLAD

PŮDORYS
M 1:10

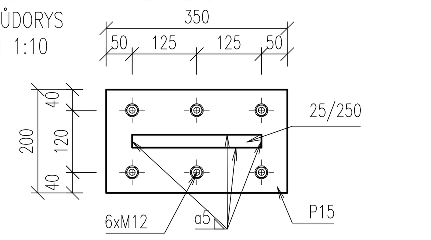

LEGENDA:

- NOVĚ VYZDĚNÉ ZDIVO Z CIHEL PLNÝCH PÁLENÝCH
- ŽELEZOBETON
- DŘEVO
- TEPELNÁ IZOLACE
- PROSTÝ BETON

ZESÍLENÍ SLOUPU - 4 ks

POHLED P1
M 1:25

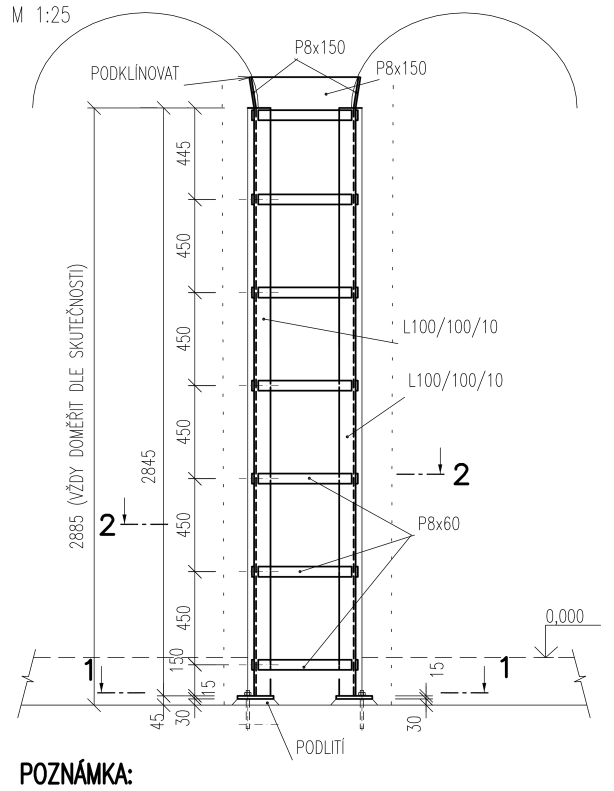

(SL7) ZESÍLENÍ SLOUPU - 4 ks

ŘEZ 1-1
M 1:25

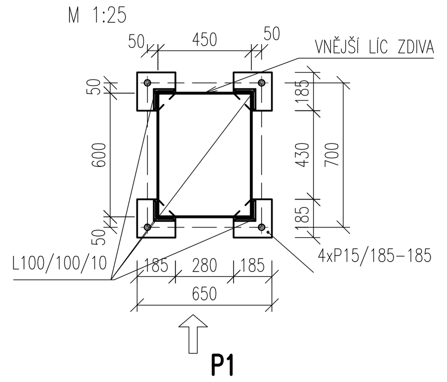

(SL7) ZESÍLENÍ SLOUPU - 4 ks

ŘEZ 2-2
M 1:25

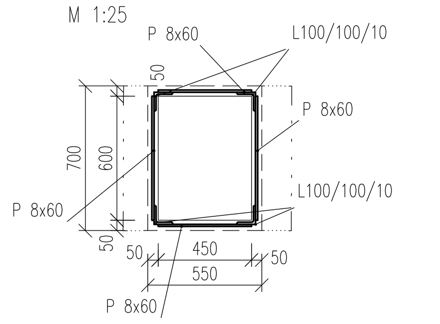

POZNÁMKA:
PŘESNÉ ROZMĚRY JEDNOTLIVÝCH SLOUPŮ JE NUTNÉ DOMĚŘIT NA STAVBĚ DLE SKUTEČNOSTI!

VÝKAZ TR PLECHŮ

Č.	TYP PROFILU	ks	DÉLKA (m)	ŠÍŘKA (m)	PLOCHA (m2)	HMOTNOST [kg/m²]	HMOTNOST [kg]
	TR 40S/160 tl.1,00 mm	1	11,600	7,900	91,640	10,35	948,5
	TR 40S/160 tl.1,00 mm	1	11,650	8,750	101,938	10,35	1055,1
	TR 40S/160 tl.1,25 mm	1	12,600	9,050	114,030	12,94	1475,5
						celkem	1475,5 kg
					10 % na přesahy		147,6 kg
					CELKEM		**1623,1 kg**

- POVRCHOVÁ ÚPRAVA - POZINK

Výkaz materiálu - ocelové schodiště

Č.	TYP PROFILU	ks	DÉLKA (m)	ŠÍŘKA (m)	DÉLKA PLOCHA [m(m2)]	HMOTNOST [kg/m(m²)]	HMOTNOST [kg]	NÁT. PLOCHA [m²/m]	NÁT. PLOCHA [m²]	MATER.
nosníky	P 25	0	0,400	0,250	0,000					
	P 25	2	0,400	0,250	0,200	200,00	40,0	0,20	0,40	S 235
	P 25	2	3,700	0,250	1,850	200,00	370,0	1,85	3,70	S 235
	P 25	2	0,900	0,250	0,450	200,00	90,0	0,45	0,90	S 235
	P 25	2	4,100	0,250	2,050	200,00	410,0	2,05	4,10	S 235
	P 25	2	0,450	0,260	0,234	200,00	46,8	0,23	0,47	S 235
kot. deska	P 15	2	0,350	0,200	0,140	120,00	16,8	0,14	0,28	S 235
schodnice	P 5	1	4,300	1,850	7,955	40,00	318,2	15,91	15,91	S 235
	P 5	1	7,600	1,200	9,120	40,00	364,8	18,24	18,24	S 235
nosníky	I 200	1	1,650		1,650	26,20	43,2	0,71	1,17	S 235
ztužidla	PAS 70/6	6	1,200		7,200	3,80	27,4	0,15	1,08	S 235
						celkem	1727,2 kg		46,25 m²	
					10 % drobný materiál		172,7 kg			
					CELKEM		**1899,9 kg**			

Výkaz materiálu - zesilování sloupů

Č.	TYP PROFILU	ks	DÉLKA (m)	ŠÍŘKA (m)	DÉLKA PLOCHA [m(m2)]	HMOTNOST [kg/m(m²)]	HMOTNOST [kg]	NÁT. PLOCHA [m²/m]	NÁT. PLOCHA [m²]	MATER.
SI	L 100/100/10	16	2,900		46,400	15,00	696,0	0,39	18,10	S 235
	P 8	56	0,600	0,060	2,016	64,00	129,0	0,07	4,03	S 235
	P 8	56	0,450	0,060	1,512	64,00	96,8	0,05	3,02	S 235
	P 8	8	0,650	0,150	0,780	64,00	49,9	0,20	1,56	S 235
	P 8	8	0,500	0,150	0,600	64,00	38,4	0,15	1,20	S 235
ztužidla	P 15	16	0,190	0,190	0,578	120,00	69,3	0,07	1,16	S 235
						celkem	1079,4 kg		29,07 m²	
					10 % drobný materiál		107,9 kg			
					CELKEM		**1187,4 kg**			

Výkaz materiálu - strop nad 1.NP

Č.	TYP PROFILU	ks	DÉLKA (m)	ŠÍŘKA (m)	DÉLKA PLOCHA [m(m2)]	HMOTNOST [kg/m(m²)]	HMOTNOST [kg]	NÁT. PLOCHA [m²/m]	NÁT. PLOCHA [m²]	MATER.
stropní	I 300	2	9,600		19,200	54,20	1040,6	1,03	19,78	S 235
nosníky	I 300	8	9,000		72,000	54,20	3902,4	1,03	74,16	S 235
	I 300	2	7,350		14,700	54,20	796,7	1,03	15,14	S 235
	I 300	1	2,300		2,300	54,20	124,7	1,03	2,37	S 235
	I 300	2	1,900		3,800	54,20	206,0	1,03	3,91	S 235
	I 300	3	1,350		4,050	54,20	219,5	1,03	4,17	S 235
	I 300	2	1,000		2,000	54,20	108,4	1,03	2,06	S 235
	I 300	1	0,850		0,850	54,20	46,1	1,03	0,88	S 235
	HEB 320	2	6,800		13,600	127,00	1727,2	1,77	24,07	S 235
	HEB 320	4	6,400		25,600	127,00	3251,2	1,77	45,31	S 235
	I 320	2	2,550		5,100	61,00	311,1	1,08	5,51	S 235
	I 320	2	2,000		4,000	61,00	244,0	1,08	4,32	S 235
	HEA 320	2	6,800		13,600	97,60	1327,4	1,76	23,94	S 235
	HEA 320	2	6,750		13,500	97,60	1317,6	1,76	23,76	S 235
	HEA 320	2	6,400		12,800	97,60	1249,3	1,76	22,53	S 235
	I 400	5	9,800		49,000	92,30	4522,7	1,32	64,68	S 235
	I 400	3	9,000		27,000	92,30	2492,1	1,32	35,64	S 235
	I 400	1	8,000		8,000	92,30	738,4	1,32	10,56	S 235
	I 400	3	7,350		22,050	92,30	2035,2	1,32	29,11	S 235
Sloup	JA 140/140/5	2	3,900		7,800	20,69	161,4	0,54	4,24	S 235
						celkem	25821,9 kg		416,12 m²	
					10 % drobný materiál		2582,2 kg			
					CELKEM		**28404,1 kg**			

NÁVRH DLE ČSN EN 1992

BETON: C25/30 XC1 (CZ, F.1.1)
- DLE ČSN EN 206+A2, ČSN P 73 2404

VÝZTUŽ: B 500B
- KRYTÍ 25 mm
- UVÁDĚNÉ DÉLKY JSOU VZTAŽENY K VNĚJŠÍMU LÍCI PRUTU
- POLOMĚRY OBLOUKŮ JSOU POLOMĚRY OHÝBACÍCH TRNŮ
- NEZNAČENÉ POLOMĚRY JSOU 1/2 Dr,min (TAB. 8.1N)
- NEZNAČENÉ ÚHLY JSOU 45°, 90° resp 180°
- CELKOVÉ DÉLKY VLOŽEK JSOU STŘIŽNÉ DÉLKY
- ROVNÉ VLOŽKY JSOU VE VÝKAZU OZNAČENÉ '*'
- KARI SÍŤ V OSE DESKY 8/100

OCEL: S 235
TŘÍDA PROVEDENÍ EXC 2 DLE ČSN EN ISO 1090-2
NÁTĚR PRO STUPEŇ KOROZIVNÍ AGRESIVITY ATMOSFÉRY C3 DLE ČSN EN ISO 12944-2
BAREVNÉ ŘEŠENÍ VIZ. ARCH. STAVEBNÍ ČÁST
POŽÁRNÍ ODOLNOST: VIZ ROZDĚLENÍ ÚSEKŮ NA VÝKRESE

ZDIVO: CPP P15 M5

POZNÁMKA:
- ROZMĚRY STÁVAJÍCÍCH KONSTRUKCÍ JE PŘED VÝROBOU NUTNO OVĚŘIT NA STAVBĚ.
- TENTO VÝKRES NESLOUŽÍ JAKO VÝROBNÍ DOKUMENTACE.
- V PROJEKTU JSOU ZAPRACOVÁNY POŽADAVKY NA STAVEBNÍ ÚPRAVY JEDNOTLIVÝCH PROFESÍ (PROSTUPY, DRÁŽKY, ...) ZNÁMÉ V DOBĚ VYDÁNÍ DOKUMENTACE. PŘED REALIZACÍ BUDOU POZICE STAVEBNÍCH ÚPRAV OVĚŘENY DLE PROJEKTŮ JEDNOTLIVÝCH PROFESÍ, PŘÍPADNÉ NOVÉ ÚPRAVY NUTNO KONZULTOVAT SE STATIKEM V RÁMCI AUTORSKÉHO DOZORU.
- GEOMETRICKÉ TOLERANCE DLE ČSN EN 13670, VČETNĚ PŘÍLOH G
- NEZNAČENÉ STĚNY NEJSOU NOSNÉ A BUDOU OD STROPNÍ KONSTRUKCE ODDILATOVÁNY STLAČITELNOU VRSTVOU
- POŽÁRNÍ BEZBEČNOST PRVKŮ SLOUŽÍCÍCH JAKO PŘEKLAD BUDE ZAJIŠTĚNA (OBKLADEM, OMÍTKOU ATD.) VIZ. ASŘ
- **POZN.1:** PO ODKRYTÍ OMÍTEK BUDE ROZHODNUTO O STAVU KLENBY A JEJÍM VYUŽITÍ NEBO ZŘÍZENÍ NOVÉHO PŘEKLADU POMOCÍ I-PROFILŮ
- **POZN.2:** OCELOVÉ PRVKY VYNÁŠEJÍCÍ STROP VE STŘEDNÍ ČÁSTI OBJEKTU BUDOU Z DŮVODU VÝSTAVBY ROZDĚLENY NA TŘETINY, KTERÉ BUDOU NÁSLEDNĚ SVAŘENY NA MÍSTĚ "PŮL V" SVAREM

ZESILOVÁNÍ PILÍŘŮ:
PILÍŘ BUDE NEJPRVE ZBAVEN OMÍTKY A DŮKLADNĚ OČIŠTĚN. OCELOVÁ KOSTRA Z ÚHELNÍKŮ BUDE OSAZENA NA ROHY PILÍŘE DO CEMENTOVÉ MALTY, HORNÍ OCELOVÝ RÁM BUDE SHORA ŘÁDNĚ UKLÍNOVÁN. POTÉ BUDE KOTVENÍ PODLITO CEMENTOVOU ZÁLIVKOU S EXPANZNÍMI ÚČINKY. VODOROVNÉ PÁSKY BUDOU PŘIVAŘENY K ÚHELNÍKU NA JEDNÉ STRANĚ, PŘEDEPNUTY OHŘEVEM A NÁSLEDNĚ PŘIVAŘENY NA DRUHÉ STRANĚ. VZEPŘENÍ BUDE ODSTRANĚNO, OCELOVÁ KONSTRUKCE BUDE OPATŘENA PLETIVEM A OMÍTNUTA KVALITNÍ CEMENTOVOU MALTOU.
PŘED ZESILOVÁNÍM PILÍŘE JE NUTNO ŘÁDNĚ PODEPŘÍT STÁVAJÍCÍ PRVKY, KTERÉ PILÍŘ PŘITĚŽUJÍ.

POZNÁMKA:
- PŘED BOURÁNÍM STÁVAJÍCÍCH KONSTRUKCÍ MUSÍ BÝT OVĚŘEN JEJICH TVAR, TYP A STAV A JEJICH ZAPOJENÍ DO NOSNÉHO SYSTÉMU, ABY ODSTRANĚNÍM NEBYLY PONECHANÉ KONSTRUKCE POŠKOZENY A PŘÍPADNĚ NEDOŠLO KE ZTRÁTĚ JEJICH STABILITY
- PRO BOURÁNÍ KONSTRUKCÍ MUSÍ BÝT ZAJIŠTĚNO DŮKLADNÉ PROVIZORNÍ PODEPŘENÍ JAK VLASTNÍCH KONSTRUKCÍ, TAK I KONSTRUKCÍ PŘILEHLÝCH
-DOZDÍVKY STÁVAJÍCÍCH KONSTRUKCÍ BUDOU PROVEDENY Z PLNÝCH CIHEL A BUDOU ŘÁDNĚ PROVÁZÁNY SE STÁVAJÍCÍM ZDIVEM, DOZDĚNY STEJNÝM ZPŮSOBEM BUDOU I VŠECHNY SKRYTÉ NIKY A PŘEZDĚNO NEKVALITNÍ ZDIVO
- NAVAZUJÍCÍ KONSTRUKCE PO VÝŠCE OBJEKTU BUDOU ROZEBÍRÁNY VŽDY PO PODLAŽÍCH SHORA DOLŮ
- OCELOVÉ NOSNÍKY PŘEKLADŮ, SLOUPKŮ, STROPNIC APOD. BUDOU PŘED OSAZENÍM OPATŘENY ZÁKLADNÍM NÁTĚREM

- ULOŽENÍ PŘEKLADŮ DO STÁVAJÍCÍHO ZDIVA BUDE PROVEDENO POMOCÍ KAPES S PODBETONÁVKOU TL. MIN. 100mm
- POVRCHOVÁ ÚPRAVA VIDITELNÝCH OCELOVÝCH KONSTRUKCÍ BUDE PROVEDENA DLE STAVEBNĚ ARCHITEKTONICKÉ ČÁSTI
- STÁVAJÍCÍ I NOVÉ DŘEVĚNÉ KONSTRUKCE BUDOU PREVENTIVNĚ OŠETŘENY PROTI HOUBÁM A DŘEVOKAZNÉMU HMYZU

- PŘED ZHOTOVENÍM NOVÝCH KONSTRUKCÍ BUDE NEZBYTNÉ PODROBNĚ OVĚŘIT TVAR A STAV STÁVAJÍCÍCH KONSTRUKCÍ A ODLIŠNOSTI PROTI PŘEDPOKLADŮM DOKUMENTACE BUDE TŘEBA KONZULTOVAT SE STATIKEM
- ZVLÁŠTNÍ POZORNOST JE TŘEBA VĚNOVAT PRŮZKUMU BOURANÝCH ČÁSTÍ A KAPES PRO NOSNÍKY

- V PROJEKTU UVEDENÉ ROZMĚRY STÁVAJÍCÍCH KONSTRUKCÍ JSOU PŘEVZATY ZE ZAMĚŘENÍ POVRCHŮ - NUTNO OVĚŘIT

- ZÁSAHŮM DO KONSTRUKCÍ BUDE PŘEDCHÁZET JEJICH DŮKLADNÝ PRŮZKUM JAK Z HISTORICKÉHO HLEDISKA, TAK I Z HLEDISKA STATIKY A STAVU KONSTRUKCÍ
-ZÁSAHY A NÁSLEDNÁ SANACE BUDOU PROBÍHAT Z DŮKLADNÉHO PROVIZORNÍHO PODEPŘENÍ JAK KONSTRUKCÍ VLASTNÍCH, TAK I KONSTRUKCÍ PŘILEHLÝCH (KLENEB STROPŮ)

Revize

Číslo	Datum	Popis změny	Jméno	Podpis
-	-	-	-	-

±0,000= 206,820

Investor
STATUTÁRNÍ MĚSTO BRNO
Dominikánské náměstí 196/1, 602 00 Brno

Generální projektant
Architekt — Ing.arch. Radoslav Novotný
Zodpovědný projektant — Ing. Petr Uhmann
HIP / Vedoucí projektu — Ing. Petr Uhmann
Hlavní inženýr Arch.Design — Ing. Jakub Kapsa
Hlavní architekt Arch.Design — Akad.arch. Jana Háyeková

Arch.Design, s.r.o.
Sochorova 23
616 00 Brno
IČ: 257 64 314
+420 541 420 911
www.archdesign.cz

Místo stavby
Pisárecká 480/11, 270/9, 268/7
603 00 Brno-Pisárky
Česká republika

Projektant stavební části - Aplus a.s.
Zodpovědný projektant — Ing. T. Holásek, Ing. J. Holásek
Projektant části PD
Zodpovědný projektant — Ing. Radek Šilar
Vypracoval — Bc. Jiří Holada

SP STATIKA, s.r.o.
Žižkova 5
602 00 Brno
IČ: 255 28 921
+420 541 217 199

název stavby — zak.č.
ANTHROPOS SPORTOVNÍ A REKREAČNÍ AREÁL — B-20-084-000
stavební objekt — objekt
REKONSTRUKCE STARÉ STŘELNICE - ZÁZEMÍ LEZECKÉHO CENTRA — SO.05.1
část projektu — číslo části
STAVEBNĚ - KONSTRUKČNÍ ŘEŠENÍ — D1.2
název dokumentu — číslo výkresu
STROP NAD 1.NP - TVAR - ETAPA I — 102

stupeň PD: DVD
datum: 02/2022
měřítko: 1:50,25,10
číslo revize: 00
číslo paré: